EXAME DE GEOMETRIA DESCRITIVA A

Código 708 / 2012 – 2ª Fase

EXERCÍCIO 1

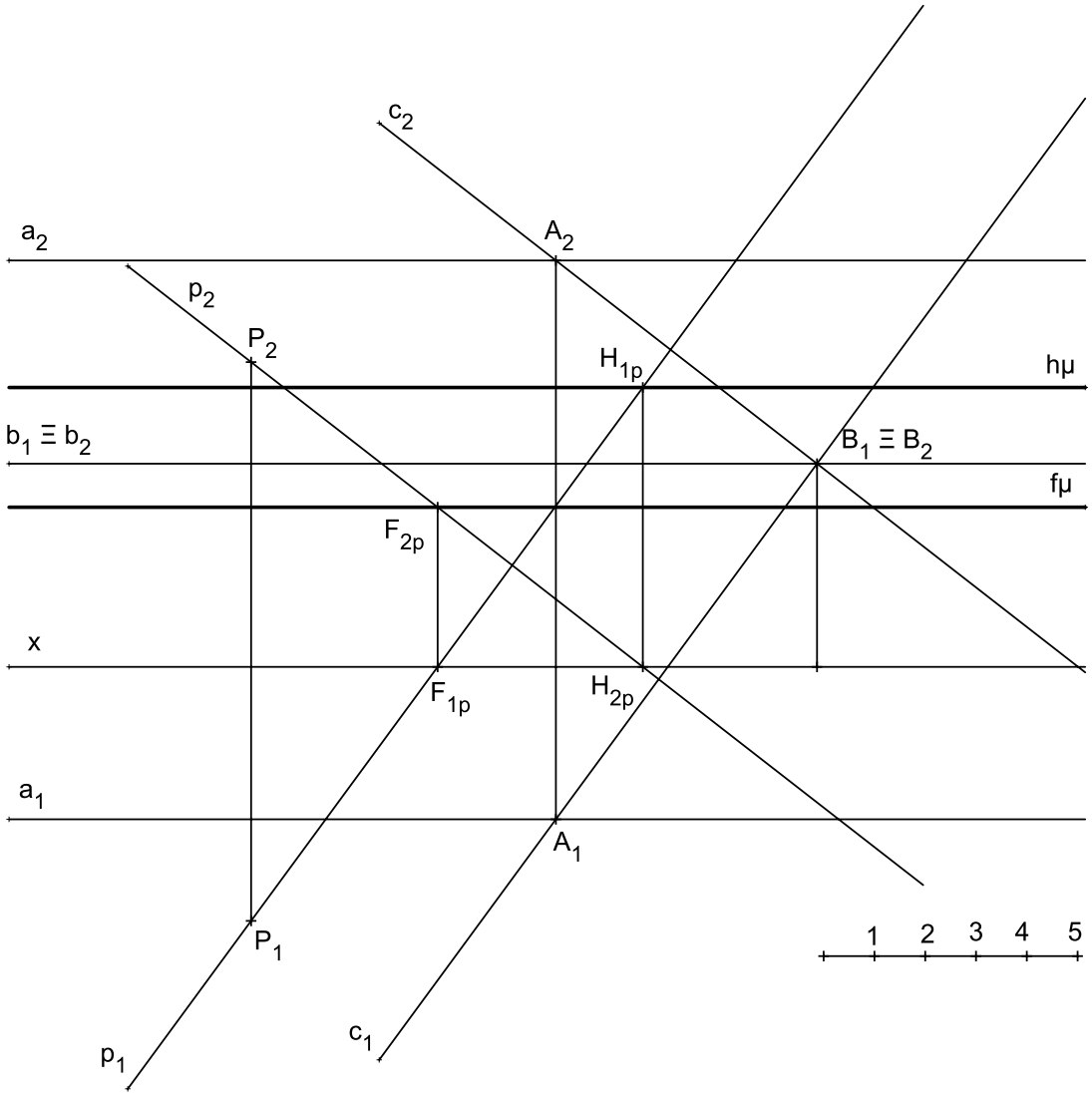

As soluções apresentadas nesta proposta de resolução resultam de alguns dos muitos processos passíveis de ser utilizados, tratando-se portanto de meros exemplos.
Todos os traçados foram executados com recurso ao software Geogebra, com algumas limitações, nomeadamente, ao nível do posicionamento das notações aplicáveis.

EXAME DE GEOMETRIA DESCRITIVA A

Código 708 / 2012 – 2ª Fase

EXERCÍCIO 2

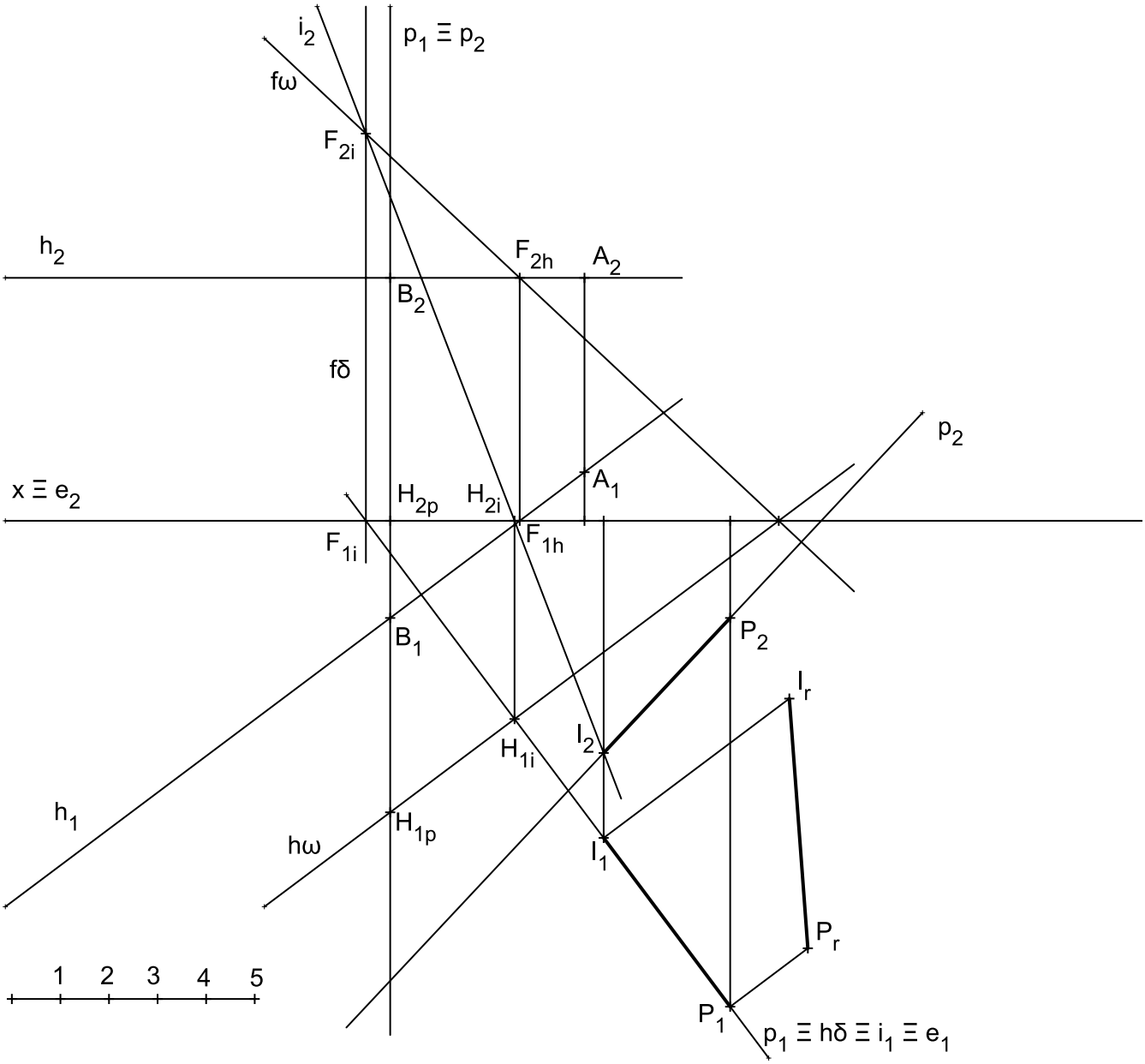

As soluções apresentadas nesta proposta de resolução resultam de alguns dos muitos processos passíveis de ser utilizados, tratando-se portanto de meros exemplos.
Todos os traçados foram executados com recurso ao software Geogebra, com algumas limitações, nomeadamente, ao nível do posicionamento das notações aplicáveis.

EXAME DE GEOMETRIA DESCRITIVA A

Código 708 / 2012 – 2ª Fase

EXERCÍCIO 3

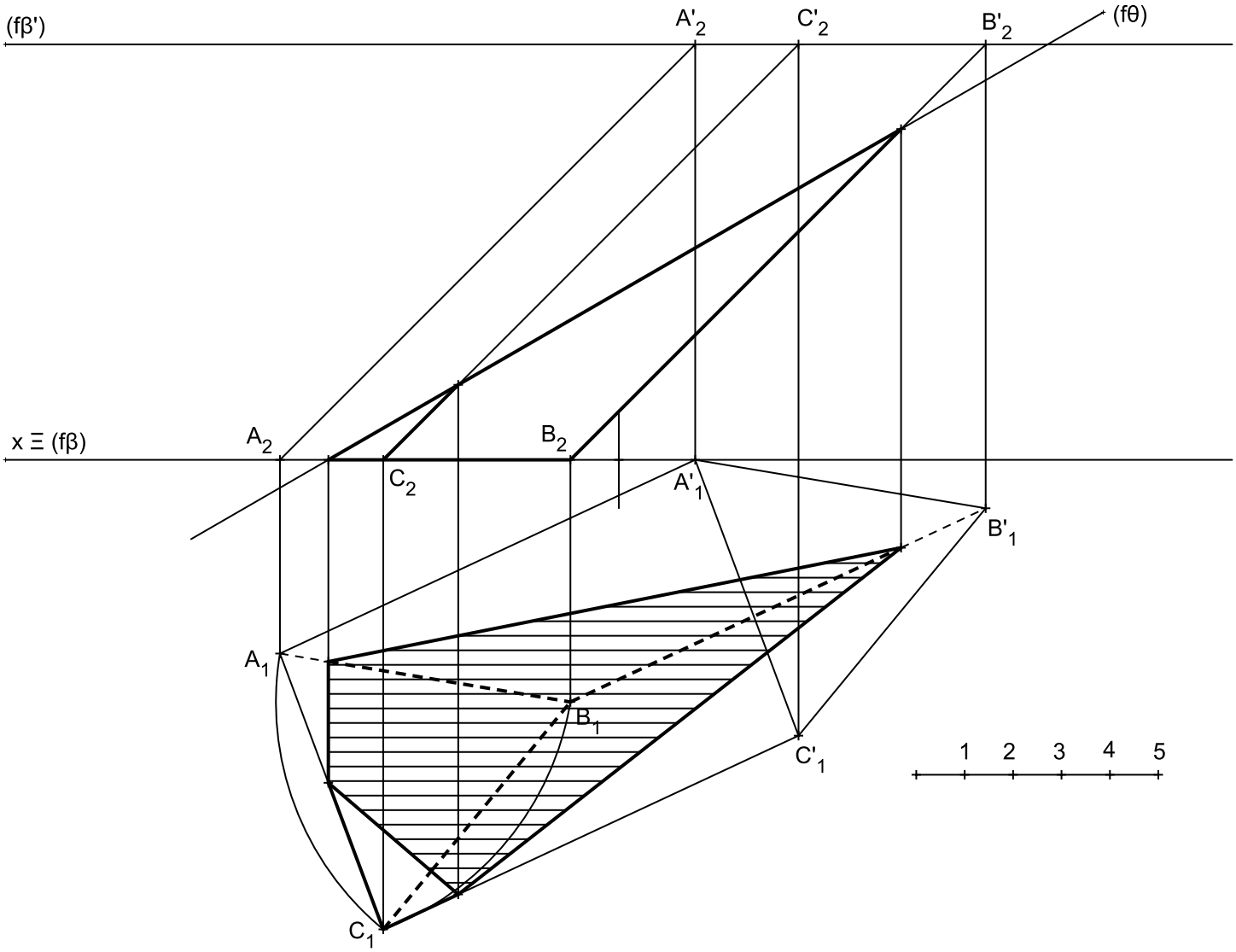

As soluções apresentadas nesta proposta de resolução resultam de alguns dos muitos processos passíveis de ser utilizados, tratando-se portanto de meros exemplos.
Todos os traçados foram executados com recurso ao software Geogebra, com algumas limitações, nomeadamente, ao nível do posicionamento das notações aplicáveis.

EXAME DE GEOMETRIA DESCRITIVA A

Código 708 / 2012 – 2ª Fase

EXERCÍCIO 4

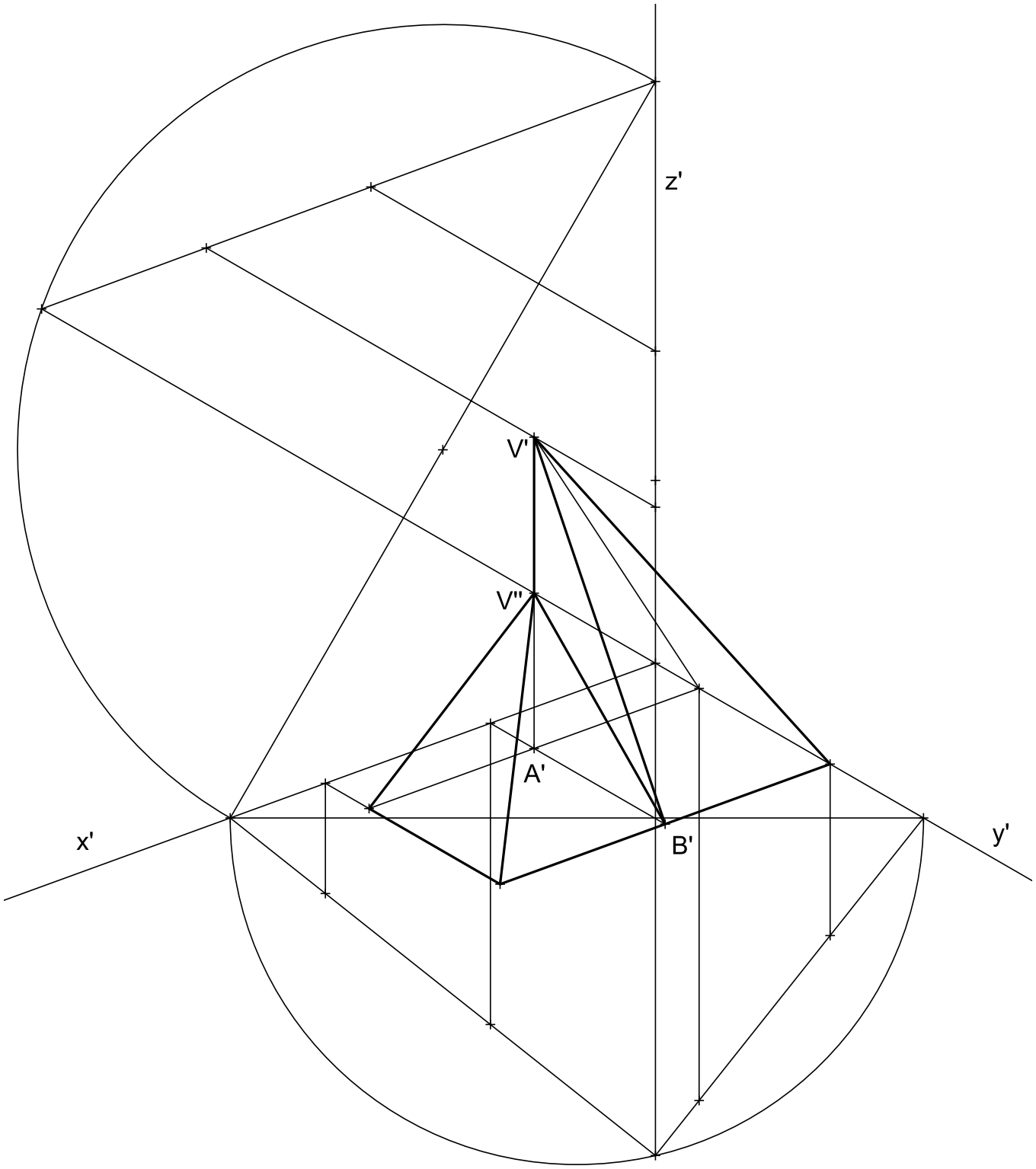

As soluções apresentadas nesta proposta de resolução resultam de alguns dos muitos processos passíveis de ser utilizados, tratando-se portanto de meros exemplos.
Todos os traçados foram executados com recurso ao software Geogebra, com algumas limitações, nomeadamente, ao nível do posicionamento das notações aplicáveis.
www.aproged.pt