Exercício 1 - 1ª hipótese de resolução (escala 1:1)

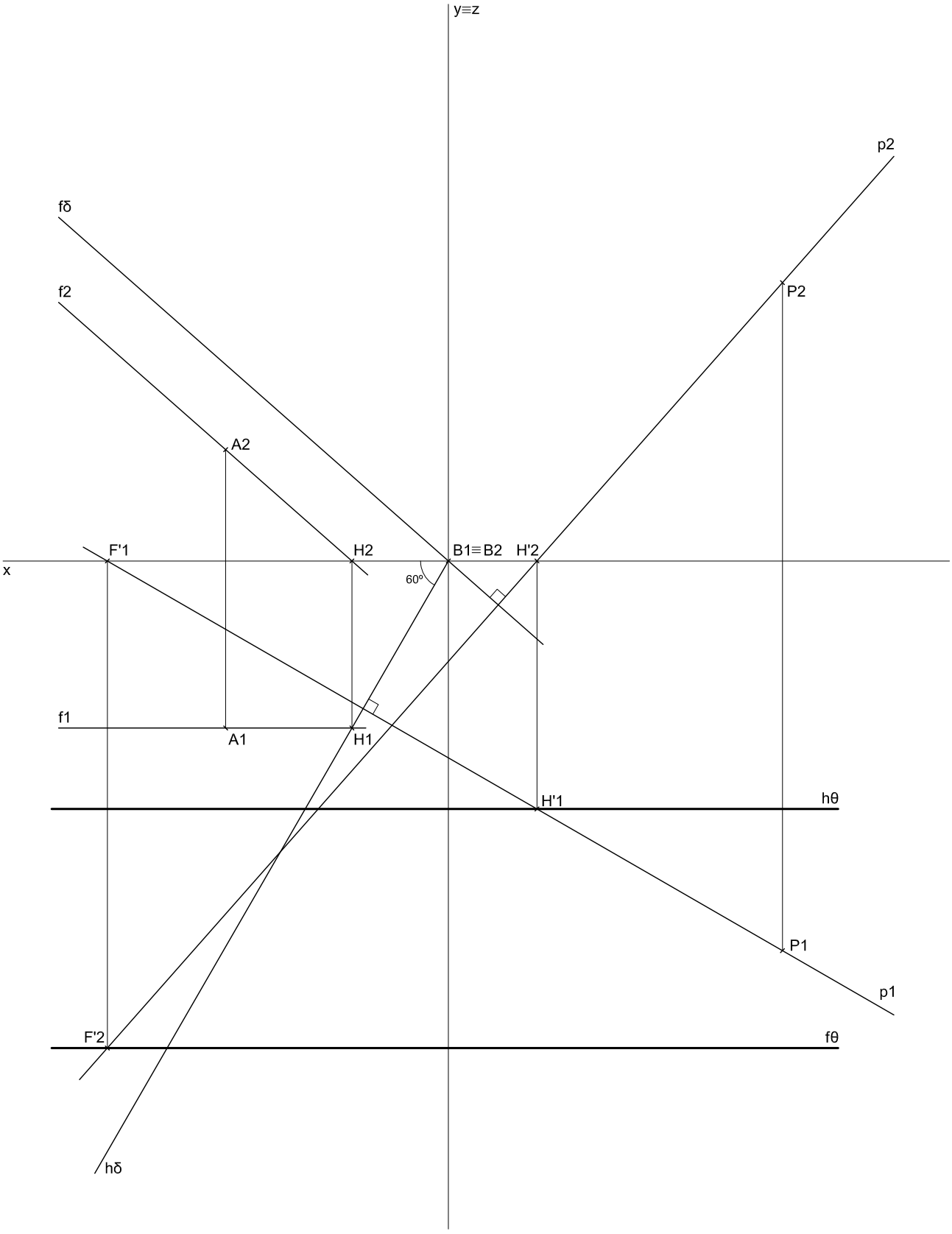

Exercício 1 - 2ª hipótese de resolução (escala 1:1)

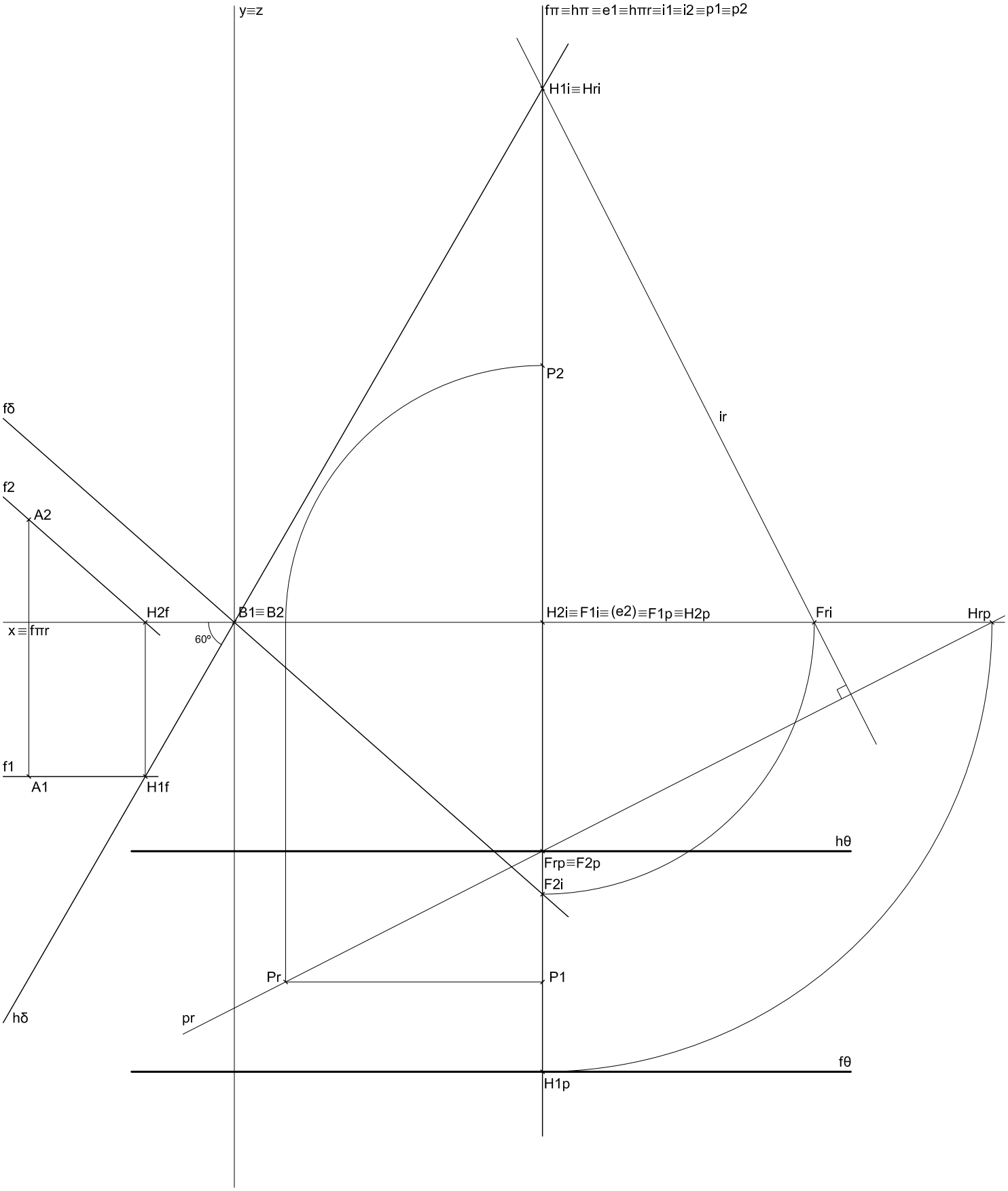

Exercício 2 (escala 1:1)

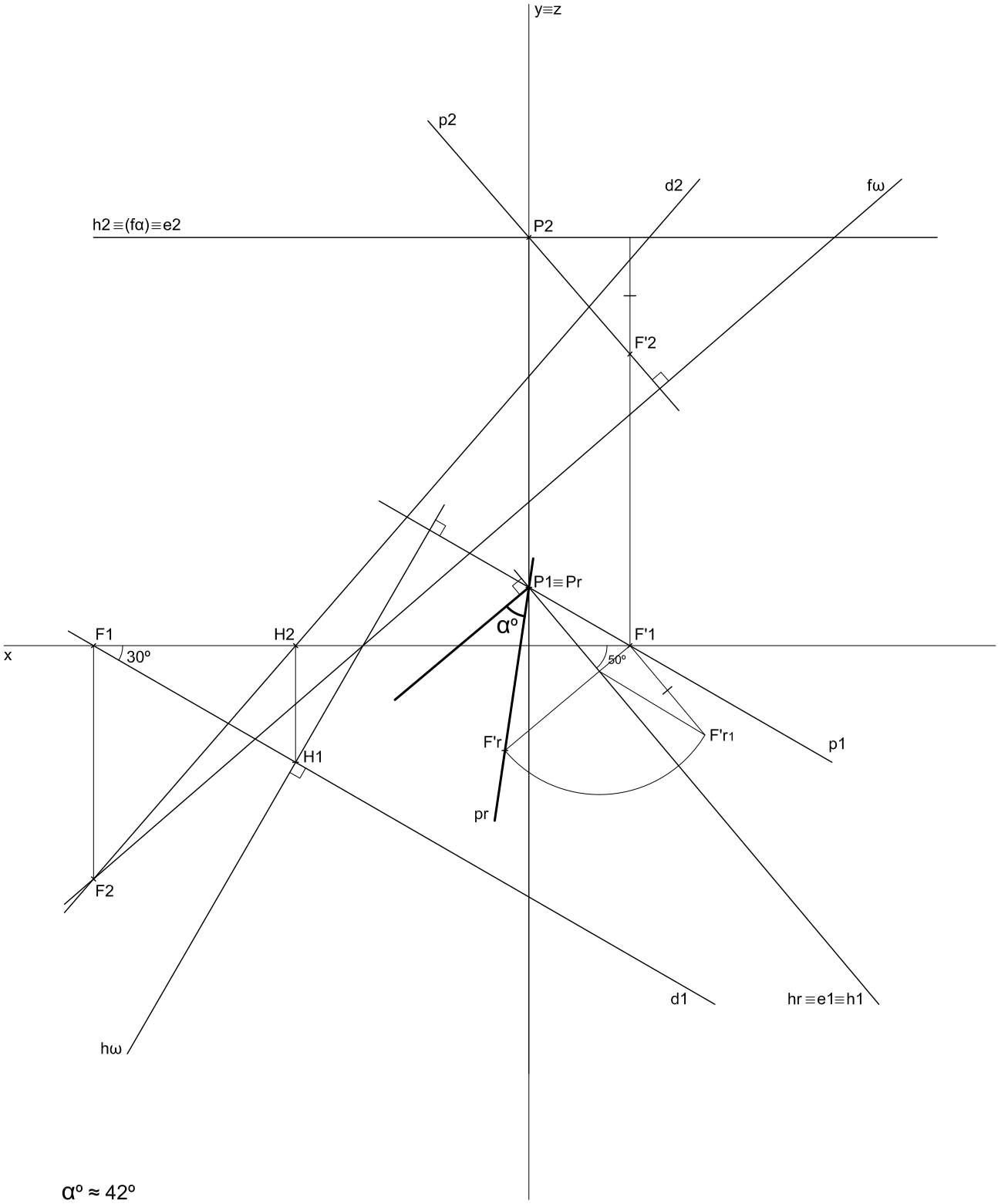

αº ≈ 42º

Exercício 3 (escala 1:1)

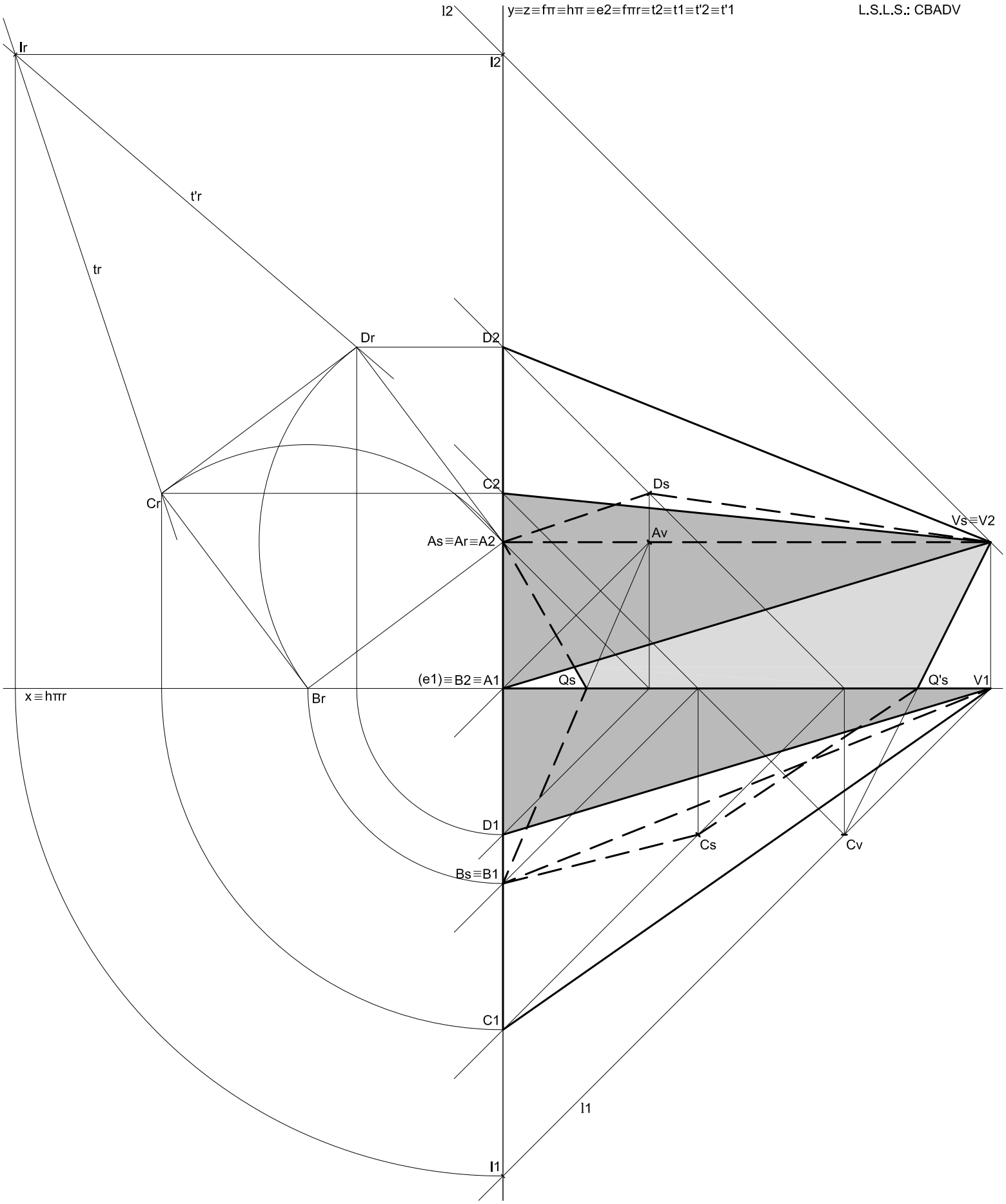
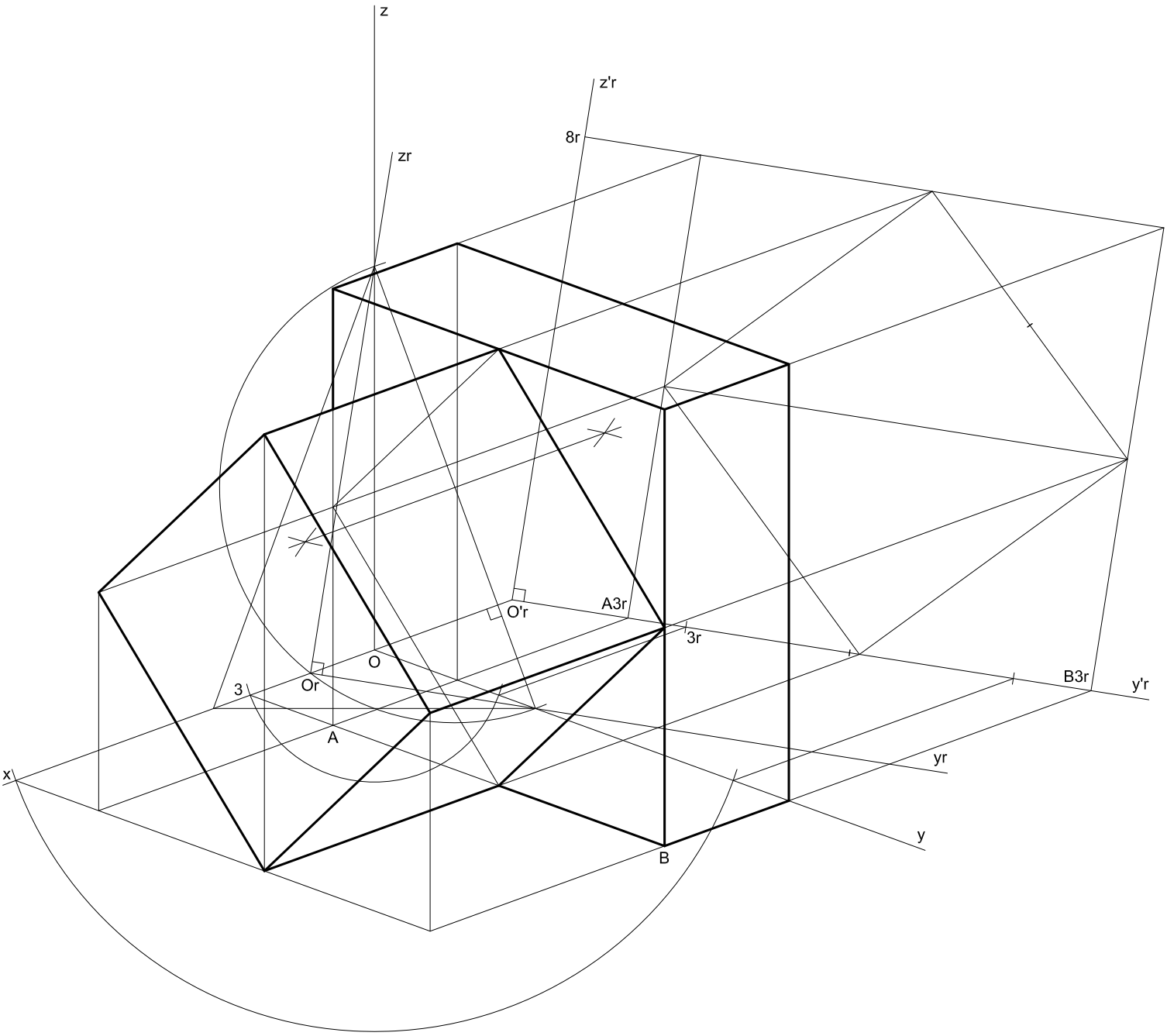
Exercício 4 (escala 1:1)