Exercício 1 (escala 1:1)

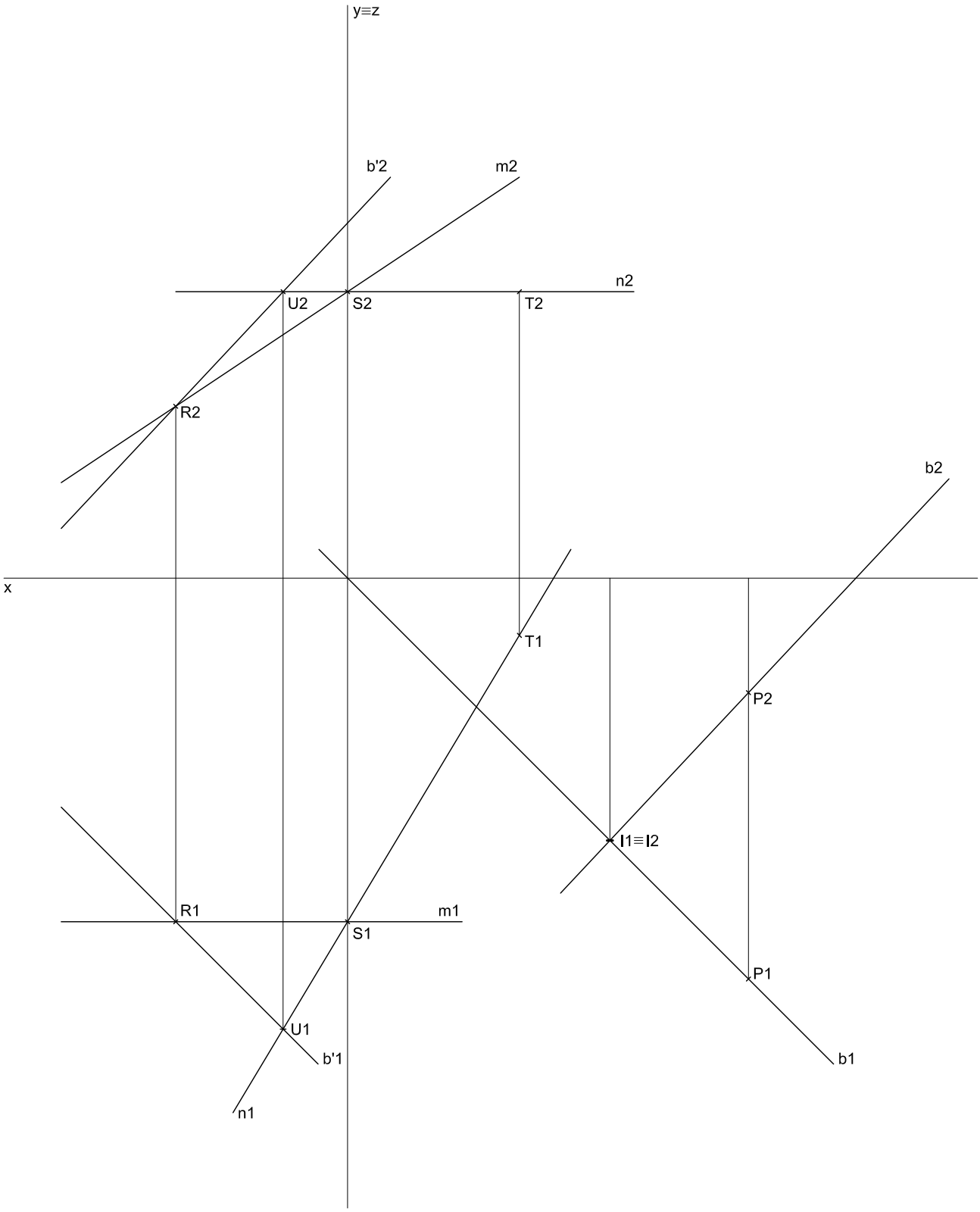

Exercício 2 (escala 1:1)

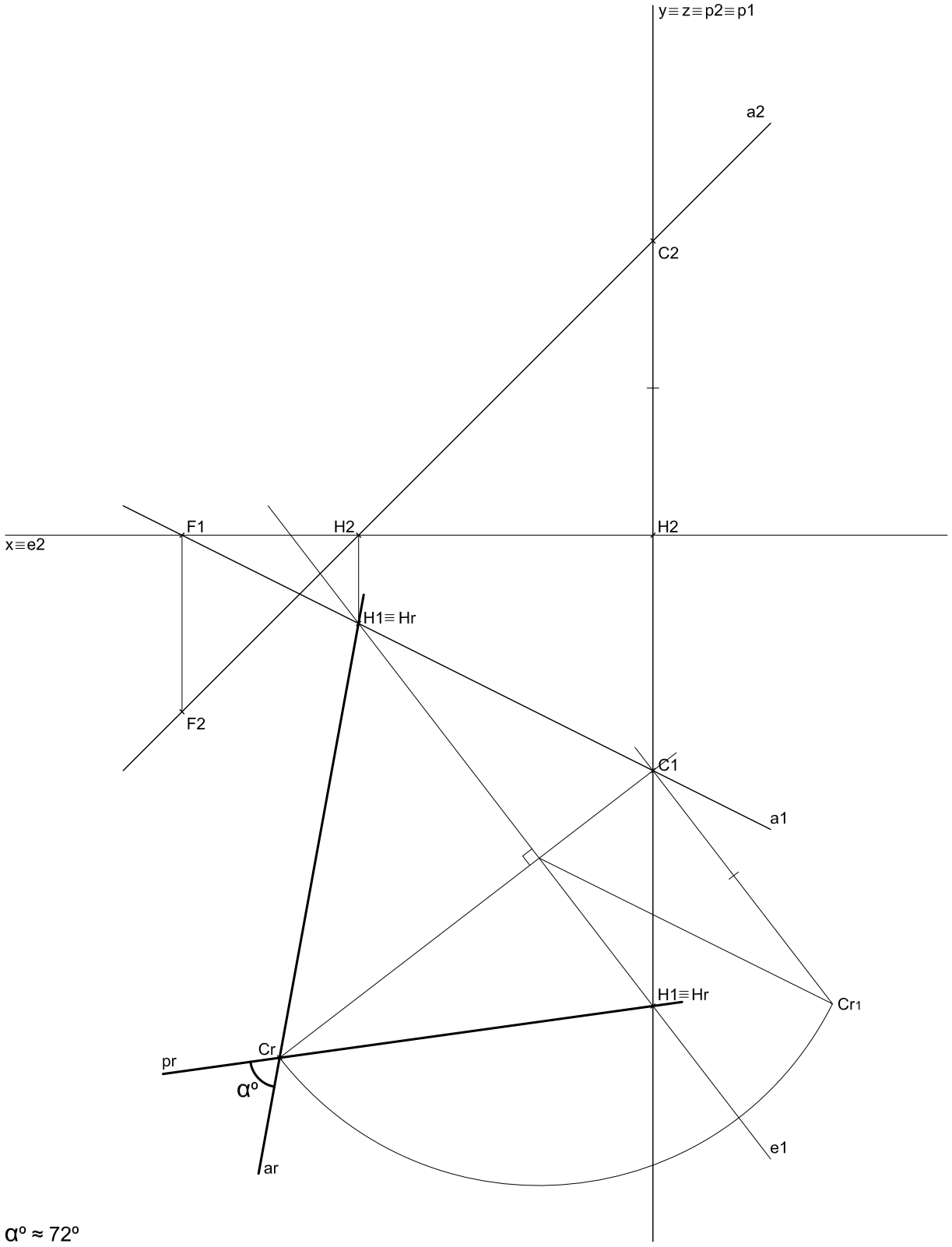

αº ≈ 72º

Exercício 3 (escala 1:1)

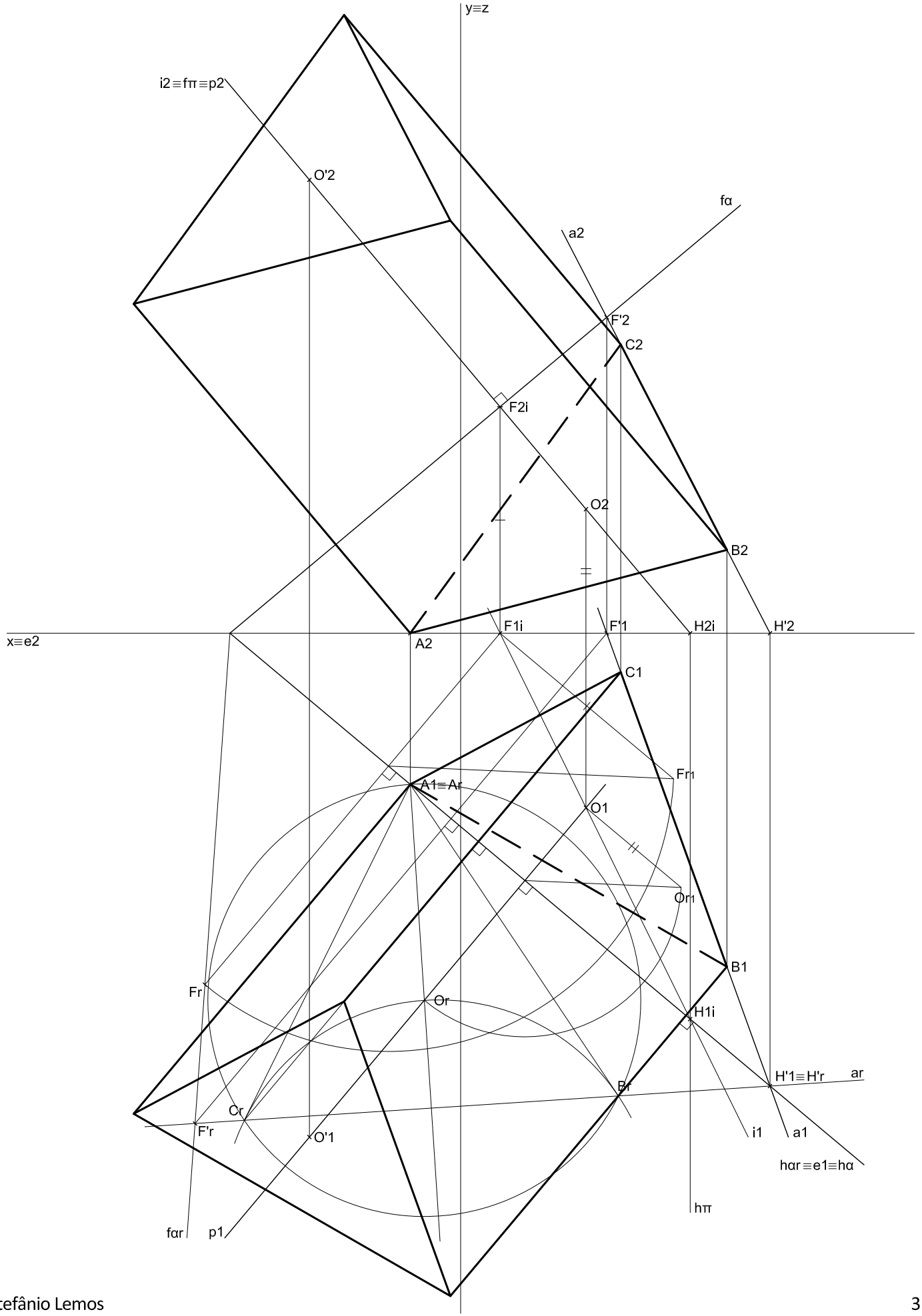
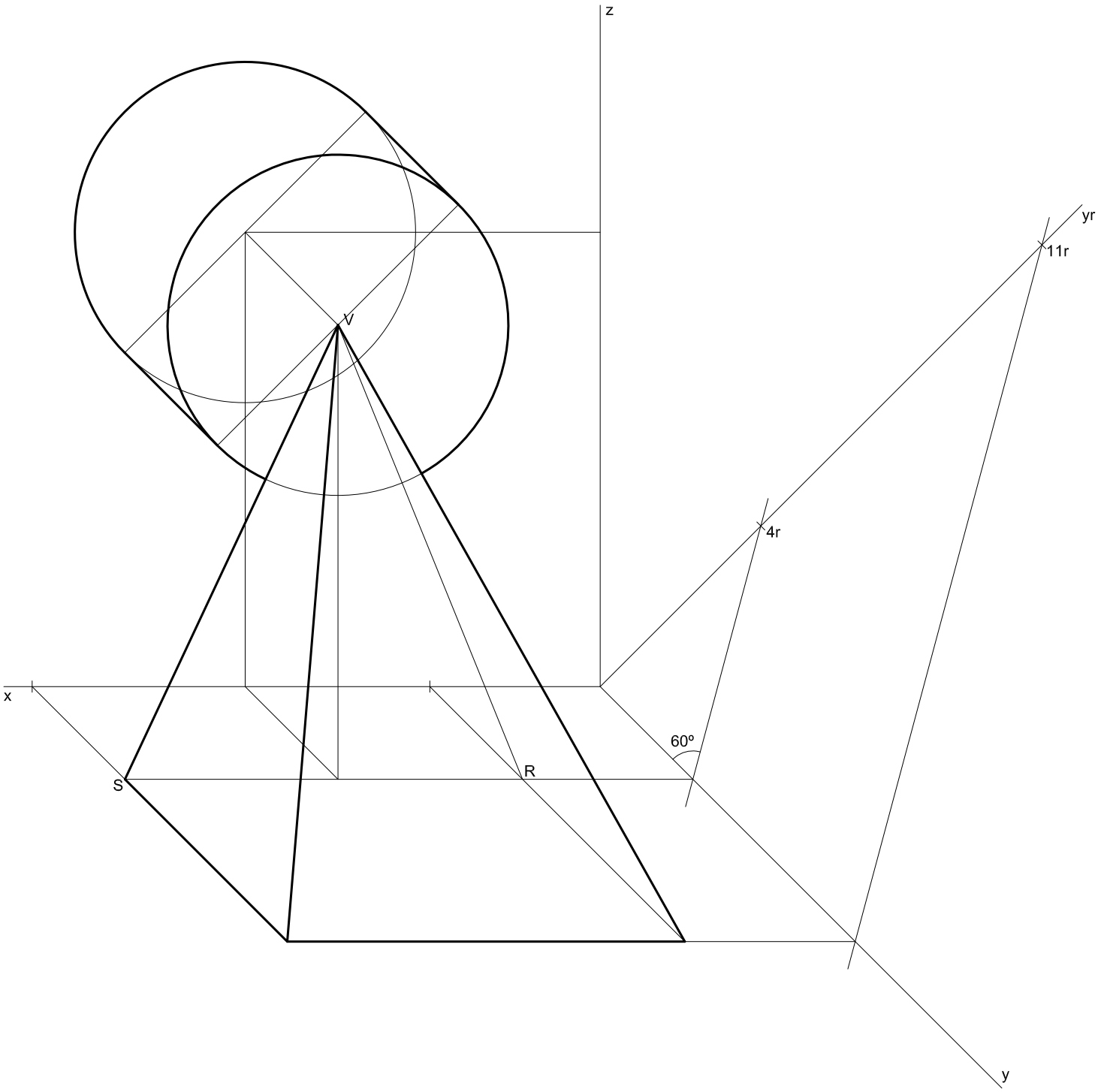
Exercício 4 (escala 1:1)